Inhaltsverzeichnis / Contents / Sommaire

1. Technische Daten /Technical Data / Caractéristiques Techniques 1
2. Geräteabmaße und Funktion / Unit dimension and operational / L'appareil dimension et de la fonction 2
4. Montageausschnitt / Mounting cut out / découpure d'assemblage 3
4. Elektrischer Anschluss (extern) / electrical connection (external) / raccordement électrique (externe) 3
5. Schaltplan (intern) / Circuit Diagram (internal) / Plan de Circuit (interne) 4
6. Ersatzteile / Spare parts / Pièces de rechange 4

1. Technische Daten /Technical Data / Caractéristiques Techniques

Model	**PWS 7152**	**PWS 7332**
Kältetechnische Daten / Cooling data / Performances		
Kälteleistung bei / Cooling capacity at / Puissance de réfrigeration (L 35 / W 10 / 200l/h) *	1500 W	3150 W
Kühlmedium / Refrigerant / Fluide frigorigène	Wasser / Water / de l'eau	
Thermostateinstellung (Werkseinstellung) / Thermostat setting (factory set) / Thermostat (pré-réglage en fabrique)	+35°C / 95°F	
Thermostat Einstellbereich / Thermostat range of adjustment / Thermostat zone de réglage	min. 8°C / 46,4°F - max. 50°C / 122°F	
Wassermenge / Quantity of water / Quantité d'eau *	200 l / h	
Wasser-Vorlauftemperatur / Water inlet temperature / Température de l'eau à l'arivée	10°C (>+1°C bis +35°C)	
Betriebsdruck / Operating pressure / Pression de régime *	1 bis 10 bar	
Luftvolumenstrom / Air volume / Volume d'air courant *	850 m^3 / h	1450 m^3 / h
Umgebungslufttemperatur / Ambient air temperature / Température ambiante	+2°C / 36°F . . . +70°C / 158°F	
Schaltschrank-Innentemp. / Enclosure internal temp. / Température intérieur de l´armoire	+25°C / 77°F . . . +45°C / 113°F	
Einschaltdauer / Duty cycle / Durée de mise en circuit	100 %	
Schalldruckpegel (1m) / Noise level (1m) / Puissance sonore (1m)	53 db(A)	54 db(A)
Kondensatabscheidung / Condensation discharge / Protection anti-condensat	Kondensatablauf / Drain of condensat / Décharge du condensat	
Elektrische Kenndaten / Electrical data / Caractéristique électriques		
Nennspannung / Rated voltage / Tension nominale *	230V AC	
Nennfrequenz / Mains frequency / Fréquence nominale *	50 / 60 Hz	
Leistungsaufnahme / Power consumption / Puissance électrique consommée *	125 / 185 W	295 / 385 W
Nennstrom / Rated current / Intensité *	0,55 / 0,75 A	1,3 / 1,7 A
Einschaltstrom / Starting current / Intensité de pointe *	1,0 / 1,92 A	5,8 / 6,6 A
Anschluss über Klemmenleiste / connecting with terminal block / Raccordement électrique par barrette	max. 2,5 mm^2 / AWG 16	
Vorsicherung T / Pre-fuse T / Dispositif de sécurité T *	4 A gG	6 A gG
Funktionsbereich / Operating range / Tolérance	nach DIN IEC 60038	
Temperaturüberwachung (Alarm) / Temperature monitoring (alarm) / contrôle de temperature (alarme)	max.230V AC, 8 (1,5)A cosφ=1 (0,6) max. 230V DC, 0,25A	
Schaltpunkt über Einstellwert / Switching point over setting +10K / point de commutation supérieur à la valeur de réglage	+10K	
Abmessungen / Dimensions / Dimensions		
Höhe x Breite x Tiefe / Height x Width x Depth / Hauteur x Largeur x Profondeur mm	950 x 400 x 115	950 x 400 x 190
Gewicht ohne Verpackung / Weight without packaging / Poids sans emballage kg	21	23
sonstiges / other / d'autre		
Einbaulage / Installation attitude / Position	senkrecht / vertical / verticale	
Kühlwasseranschluss / Cooling water connection / Raccordement d`eau de refroidissement	Schlauchtülle nach / Hose nipple according to / passe-câble de tuyau à DIN 8542 R1/2" (13mm)	
Kondensatablauf / Condensate discharge / Ecoulement de l`eau de condensate	Rohr D=12mm / Pipe d=12mm / tube d=12 mm	
Gerätekonstruktion / Unit construction / Carrosserie	Stahlblech / steel / Acier	
Korrosionsschutz / Corrosion protection / Protection anti-corrosion	verzinkt, elektrostatisch pulverbeschichtet (200°C) galvanized, electrostatically powder coated (200°C) Zingué, laqué à four chaud (200°C)	
Schutzart / Protective category / Type de protection (EN 60529)	IP 55	
* Daten auf Typenschild / ID plate information / information de plaque / Dati per targa / Los datos sobre la placa		

2. Geräteabmaße und Funktion / Unit dimension and operational / L'appareil dimension et de la fonction

PWS 7152

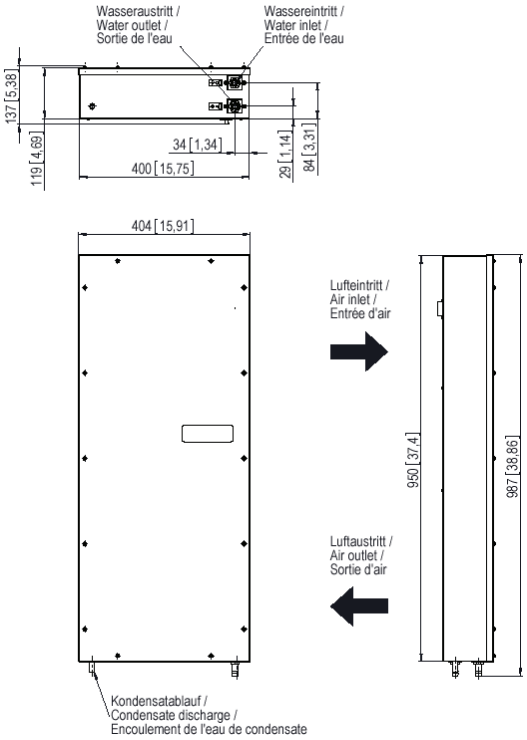

PWS 7332

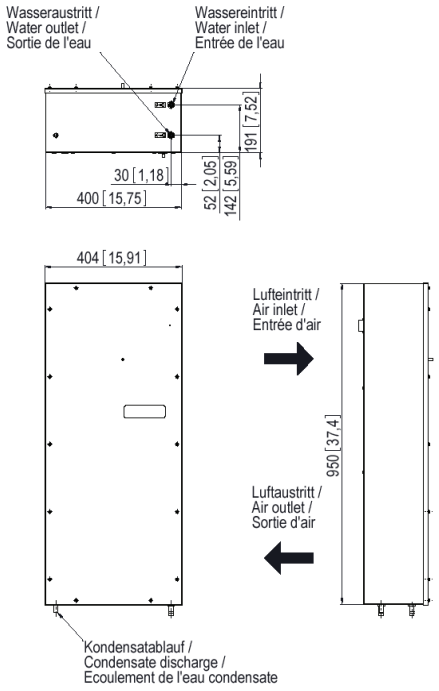

3. Montageausschnitt / Mounting cut out / découpure d'assemblage

Geräte-Anbau Mounting outside/aside attachment d'appareil	Geräte-Einbau Mounting inside placement d'appareil

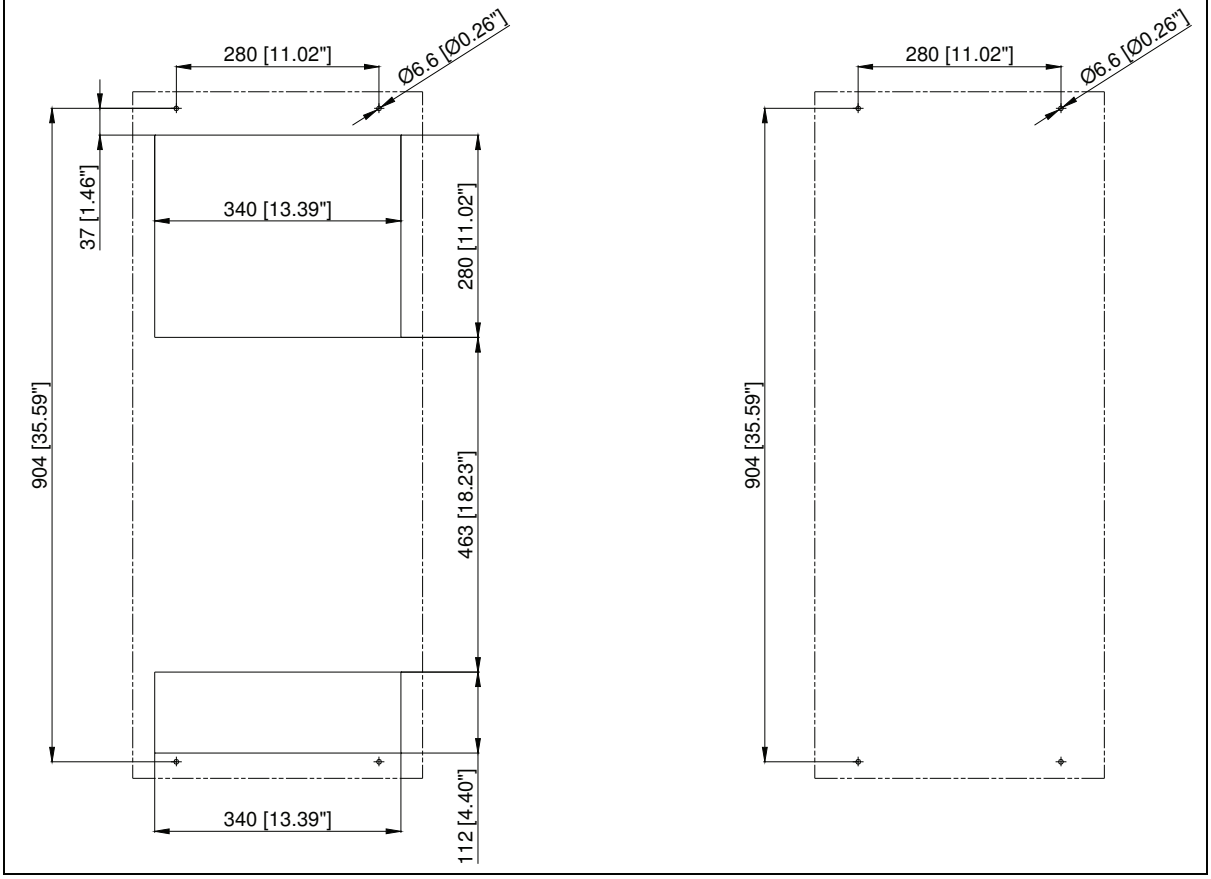

4 Elektrischer Anschluss (extern) / electrical connection (external) / raccordement électrique (externe)

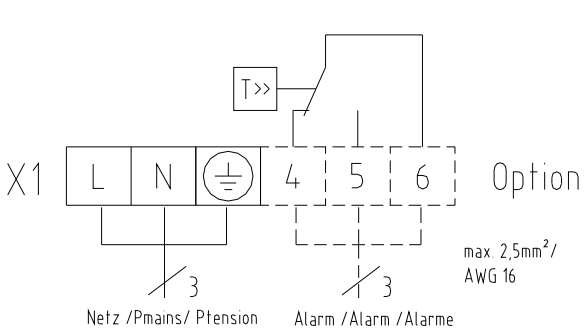

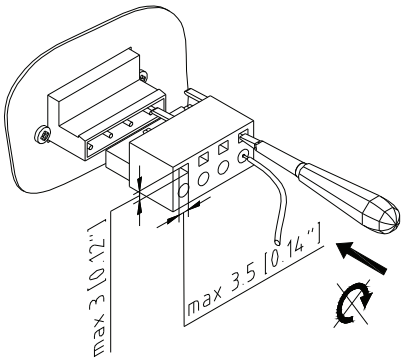

5. Schaltplan (intern) / Circuit Diagram (internal) / Plan de Circuit (interne)

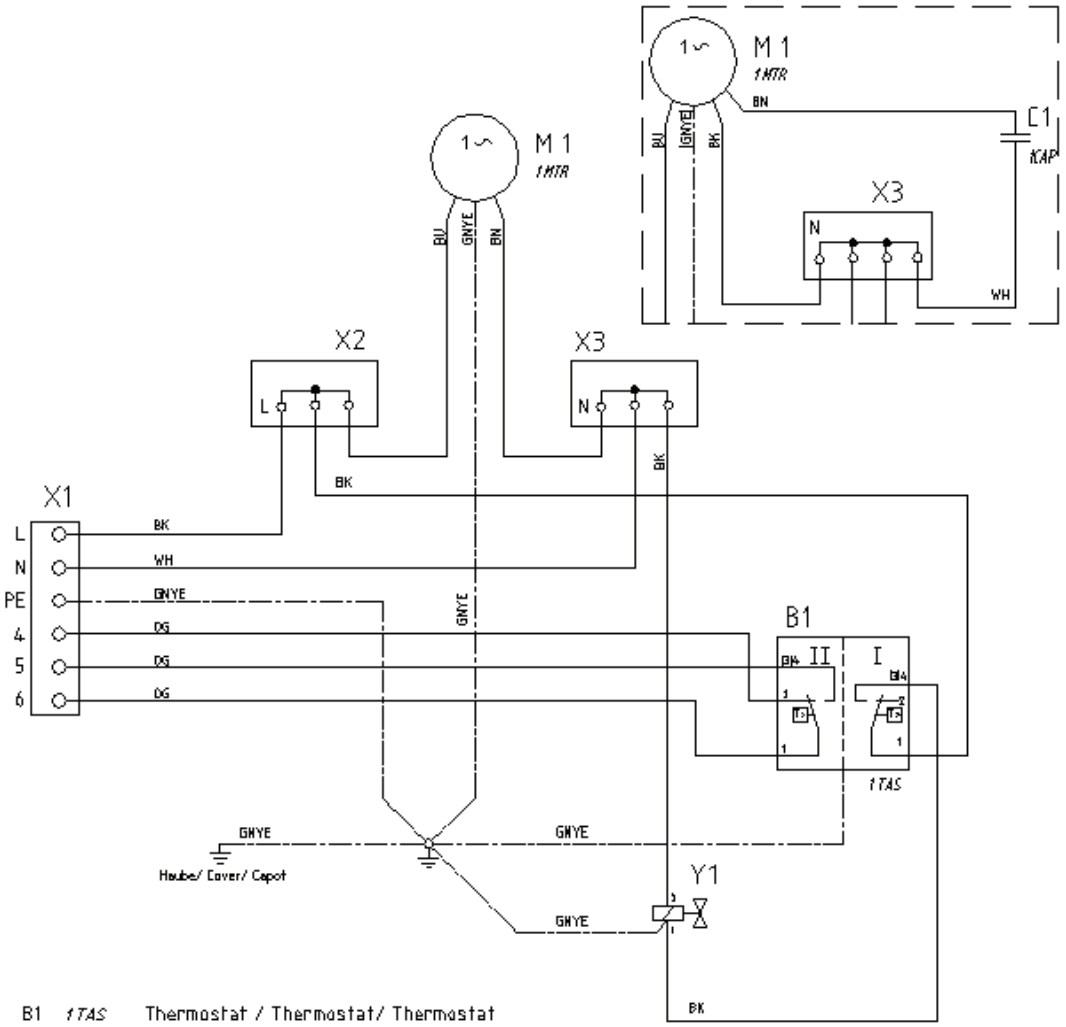

B1	1 TAS	Thermostat / Thermostat/ Thermostat
C1	1CAP	Kondensator/ Capacitor/ Condensateur
M1	1 MTR	Lüfter / Fan/ Ventilateur
X1	X1	Stecker/ Connector/ Fiche
X2	X2	Klemme "L" / Terminal "L" / Borne "L"
X3	X3	Klemme "N" / Terminal "N" / Borne "N"
Y1	1 SOL	Magnetventil/ Solenoid valve/ Électro-vanne

6. Ersatzteile / Spare parts / Pièces de rechange

Bitte geben Sie bei der Bestellung von Ersatzteilen die *Pfannenberg*-Teilenummer an. Please order your spare parts only with the *Pfannenberg*-parts-number. Lors d'une commande, utilisez SVP la référence *Pfannenberg* cidessous.

Lüfter / fan / Ventilateur PWS 7152	18811100019	Lüfter / fan / Ventilateur PWS 7332	18811100021
Magnetventil / Single solenoid valve / Électro-vanne	18715000000	Thermostat / thermostat / Thermostat	18713000001

Sommario / Contenido

7. Caratteristiche tecniche / Parámetros técnicos 5
8. L'apparecchio dimensioni e funzionale / Aparato dimensione y funcionamiento 6
9. Foro d'incasso per montaggio / Recorte de montaje 7
10. Allacciamento elettrico (esterno) / Conexión eléctrica (exterior) 7
11. Schema elettrico (interno) / Esquema de conexiones (interior) 8
12. Pezzi di ricambio / Piezas de repuesto 8

7. Caratteristiche tecniche / Parámetros técnicos

Modello / Modelo	**PWS 7152**	**PWS 7332**
Prestazioni criotecniche / Datos técnicos de refrigeración		
Capacità di raffreddamento / Capacidad frigorífica (L 35 / W 10 / 200l/h) *	1500 W	3150 W
Mezzo frigorifero / Refrigerante / Líquido de refrigeração	Acqua / Agua	
Taratura del termostato (impostazione di fabbrica) / Ajuste del termostato (ajuste de fábrica)	+35°C / 95°F	
Campo di taratura del termostato / Gama de ajuste del termostato	min. 8°C / 46,4°F - max. 50°C / 122°F	
Quantità d'acqua / Cantidad de agua *	200 l / h	
Temperatura di mandata dell'acqua / Temperatura de avance del agua	10°C (>+1°C - +35°C)	
Pressione d'esercizio / Presión de servicio *	1 - 10 bar	
Portata in volume dell'aria / Caudal de aire *	850 m^3 / h	1450 m^3 / h
Temperatura ambiente dell'aria / Temperatura ambiente del aire	+2°C / 36°F . . . +70°C / 158°F	
Temperatura interna quadro di comando / Temperatura interior del armario de distribución	+25°C / 77°F . . . +45°C / 113°F	
Rapporto d'inserzione / Duración de la conexión	100 %	
Livello di pressione acustica / Nivel de intensidad acústica (1m)	53 db(A)	54 db(A)
Separazione della condensa / Separación de condensado	Scarico della condensa / Descarga de condensado	
Caratteristiche elettriche / Datos característicos eléctricos		
Tensione di rete / Tensión nominal *	230 V	
Frequenza nominale / Frecuencia nominal *	50 / 60 Hz	
Potenza assorbita / Consumo de potencia *	125 / 185 W	295 / 385 W
Corrente nominale / Corriente nominal *	0,55 / 0,75 A	1,3 / 1,7 A
Corrente d'inserzione / Corriente de arranque *	1,0 / 1,92 A	5,8 / 6,6 A
Collegamento mediante morsettiera / Conexión de la regleta de bornes	max. 2,5 mm^2 / AWG 16	
Fusibile d'ingresso / Fusible previo T *	4 A gG	6 A gG
Range operativo / Zona de funcionamiento / Tolerância	DIN IEC 60038	
Controllo temperatura (allarme) / Control de temperatura (alarma)	max.230V AC, 8 (1,5)A cosφ=1 (0,6) max. 230V DC, 0,25A	
Punto d'inserzione mediante il valore impostato / Punto de conmutación por encima del valor de ajuste	+10K	
Dimensioni / Dimensiones		
Altezza x Larghezza x Profondità espresse in mm / Altura x Anchura x Profundidad mm	950 x 400 x 115	950 x 400 x 190
Peso senza imballo kg / Peso sin embalaje kg / Peso líquido	21	23
Altri / Otros		
Posizione d'installazione / Posición de montaje	Verticale / Vertical	
Allacciamento dell'acqua di raffreddamento/ Acometida de agua refrigerante	Boccola per tubo flessibile conforme a norma DIN 8542; filett. R1/2" (13 mm) / Boquilla portatubo de acuerdo a (DIN 8542) R1/2" (13mm)	
Scarico condensa / Descarga de condensado	Tubo D = 12 mm (est.) / Tubo D=12mm (ext.)	
Carcassa / Construcción del aparato	Lamiera d'acciaio / Chapa de acero	
Protezione anticorrosiva / Protección anticorrosiva	zincatura, rivestimento elettrostatico con polveri / Galvanizada, recubrimiento de polvo electroestático (200°C)	
Grado di protezione / Tipo de protección / Grau de protecção (EN 60529)	IP 55	
* Daten auf Typenschild / ID plate information / information de plaque / Dati per targa / Los datos sobre la placa		

5 L'apparecchio (dimensioni principali) / Aparato (dimensiones principales)

PWS 7152

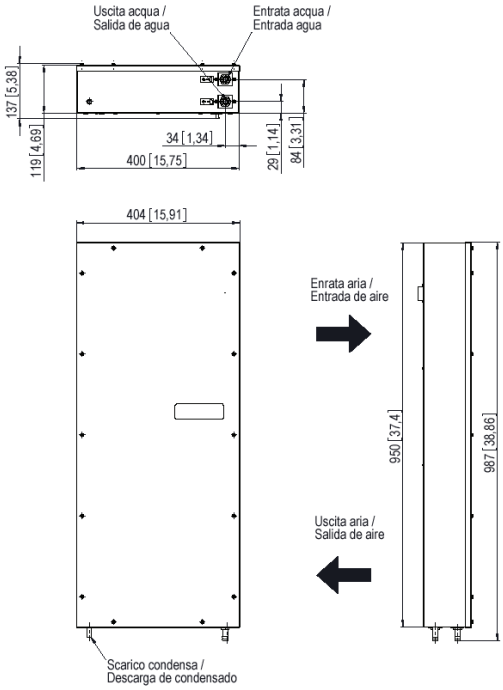

PWS 7332

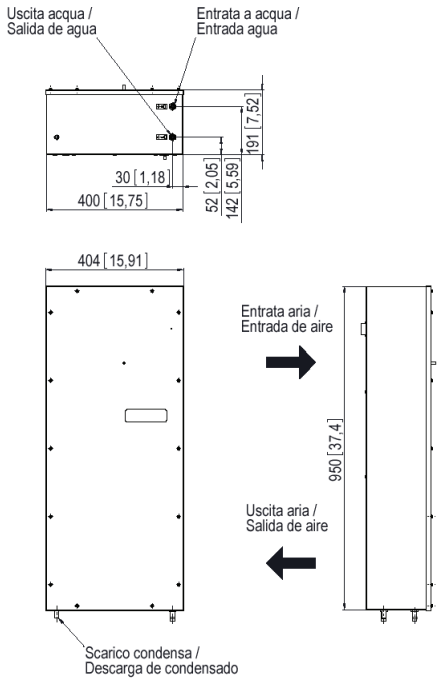

6 Foro d'incasso per montaggio / Recorte de montaje

Montaggio esterno / Montaje exterior del aparato	**Montaggio ad incasso / Montaje interior del aparato**

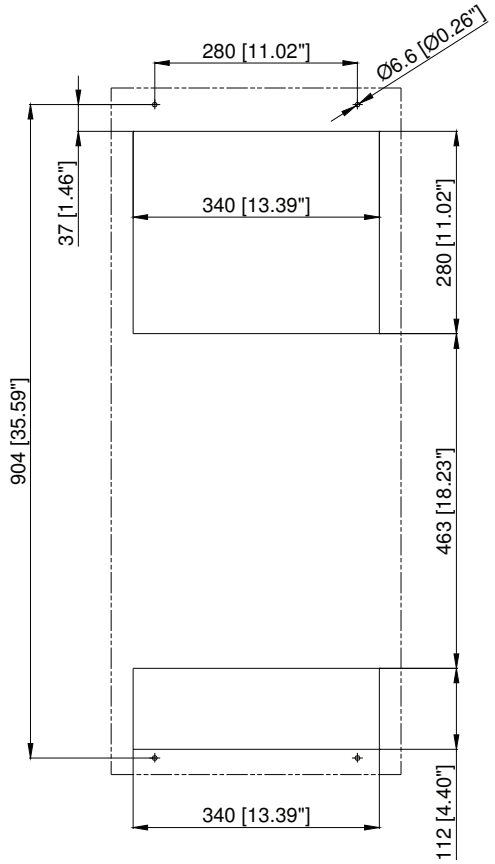

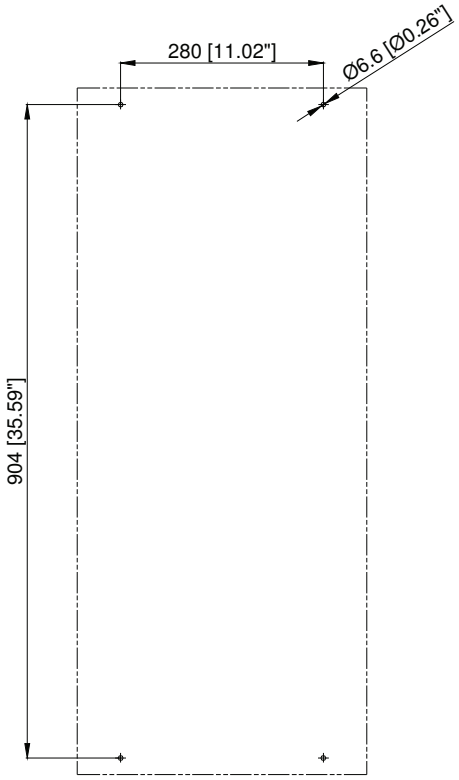

7 Allacciamento elettrico (esterno) / Conexión eléctrica (exterior)

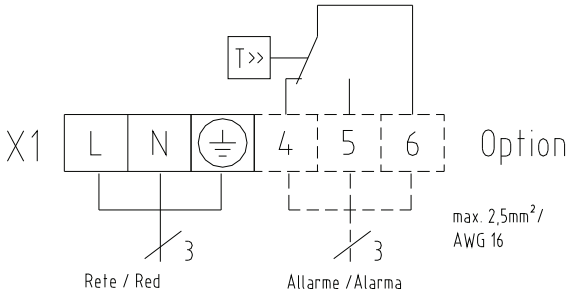

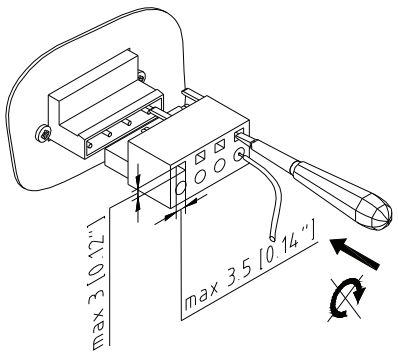

8 Schema elettrico (interno) / Esquema de conexiones (interior)

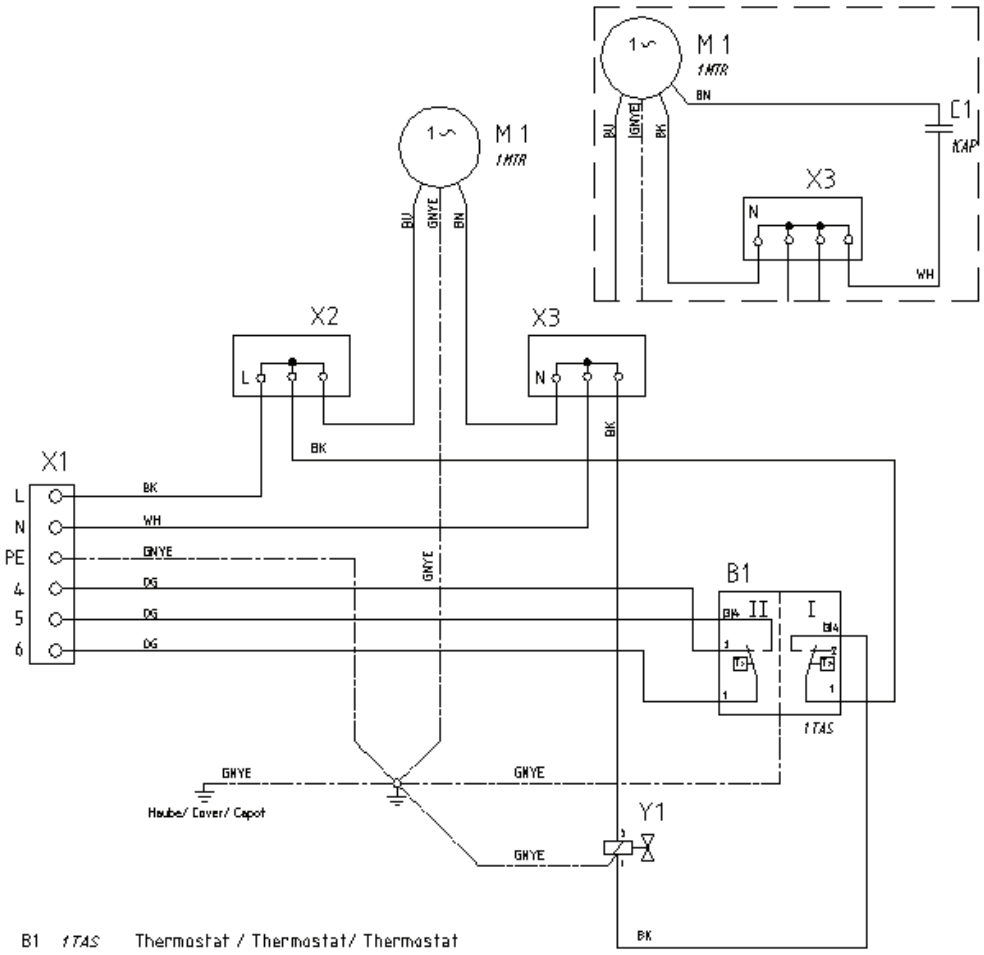

B1	1 TAS	Thermostat / Thermostat/ Thermostat
C1	tCAP	Kondensator/ Capacitor/ Condensateur
M1	1 MTR	Lüfter / Fan/ Ventilateur
X1	X1	Stecker/ Connector/ Fiche
X2	X2	Klemme "L" / Terminal "L" / Borne "L"
X3	X3	Klemme "N" / Terminal "N" / Borne "N"
Y1	1 SOL	Magnetventil/ Solenoid valve/ Électro-vanne

9 Pezzi di ricambio / Piezas de repuesto

Ordini prego i vostri pezzi di ricambio soltanto con il Pfannenberg-parte-numero. Pida por favor sus partes de repuesto solamente con el Pfannenberg-parte-nu'mero.

Ventola / Ventilador PWS 7152	18811100019	Ventola / Ventilador PWS 7332	18811100021
Elettrovalvola / Válvula magnética	18715000000	Termostato / Termostato	18713000001